iER20-1000-SR-UNO

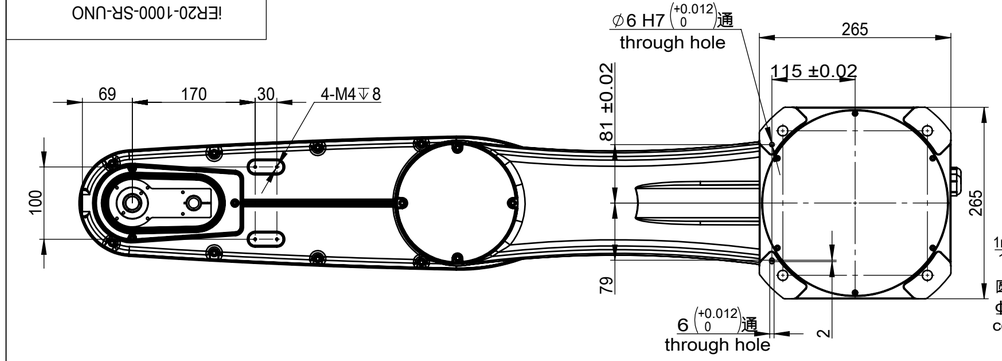

视图 A
details for part A

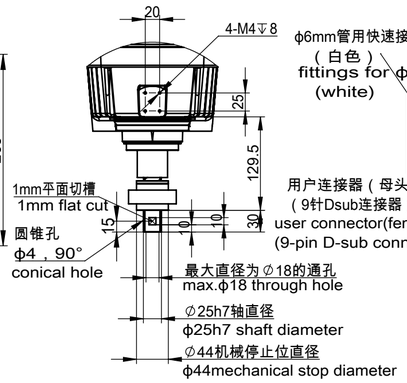

视图 B
details for part B

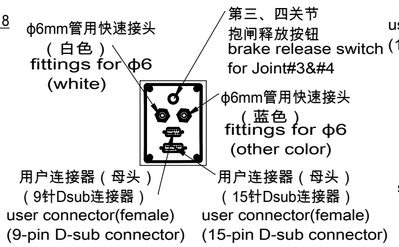

视图 C
details for part C

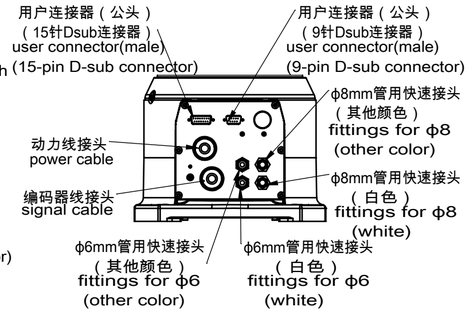

型号 Model	iER20-1000-SR-UNO	
种类 Type	水平多关节 Articulated	
轴数 Axes	4	
臂展 Arm length	1000mm(550mm+450mm)	
动作范围 Motion range	J1	±165°
	J2	±150°
	J3	0-400mm
	J4	±360°
负载 Load	额定值 Rated	10kg
	最大值 Max.	20kg

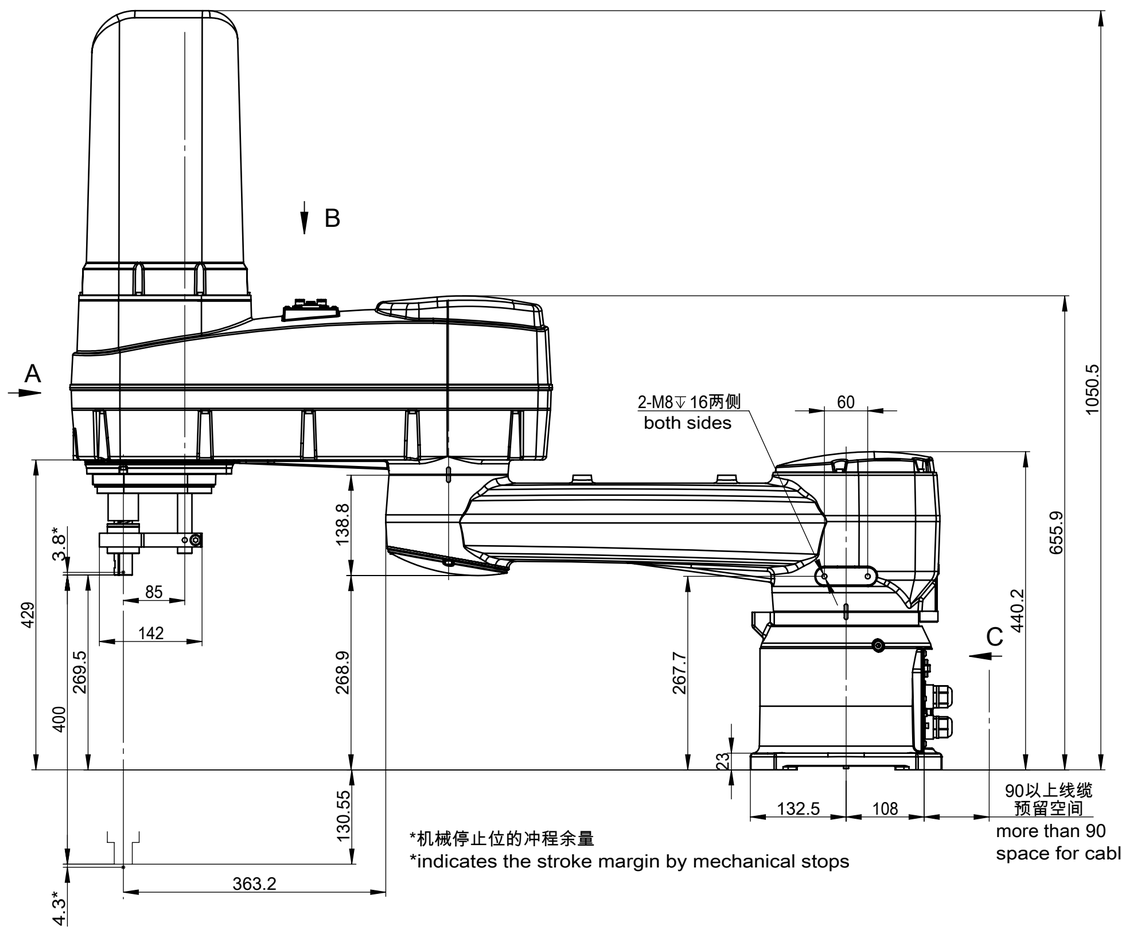

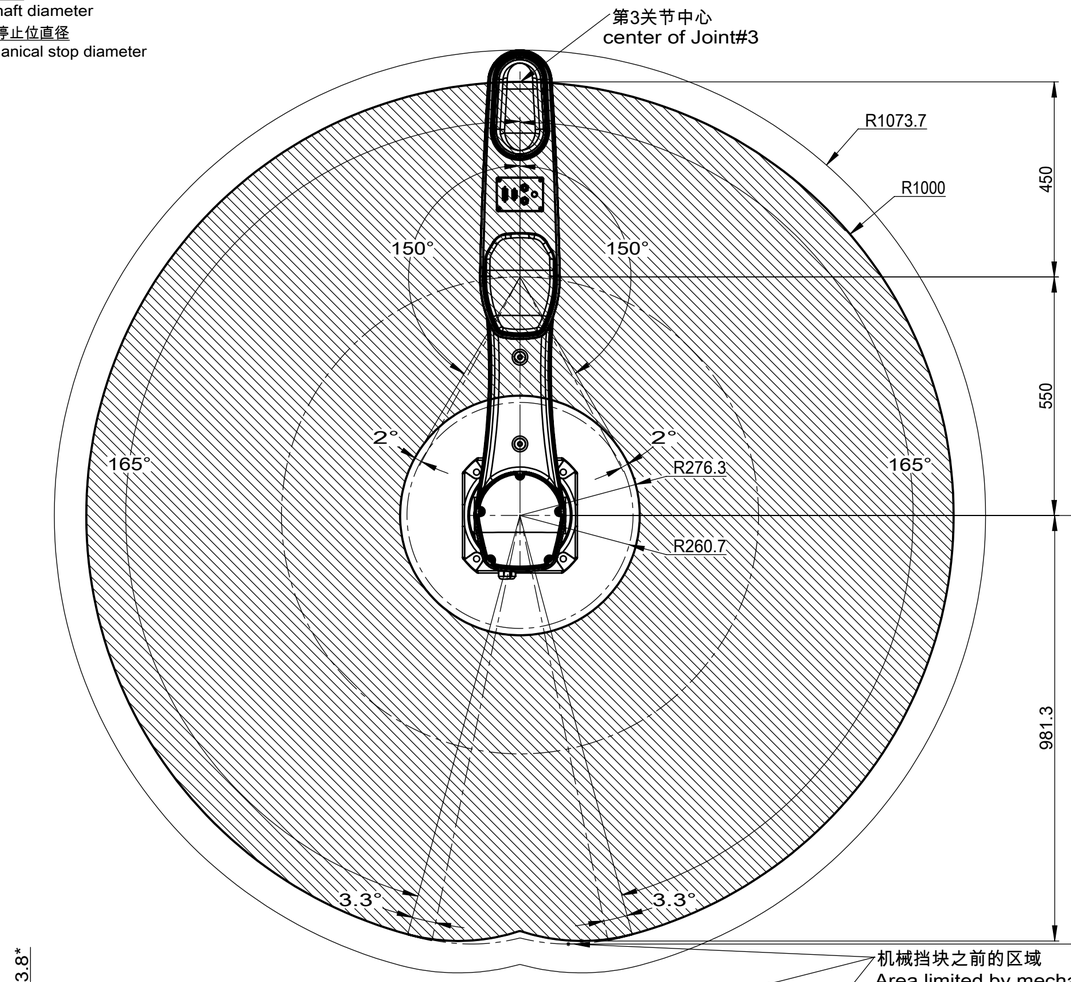

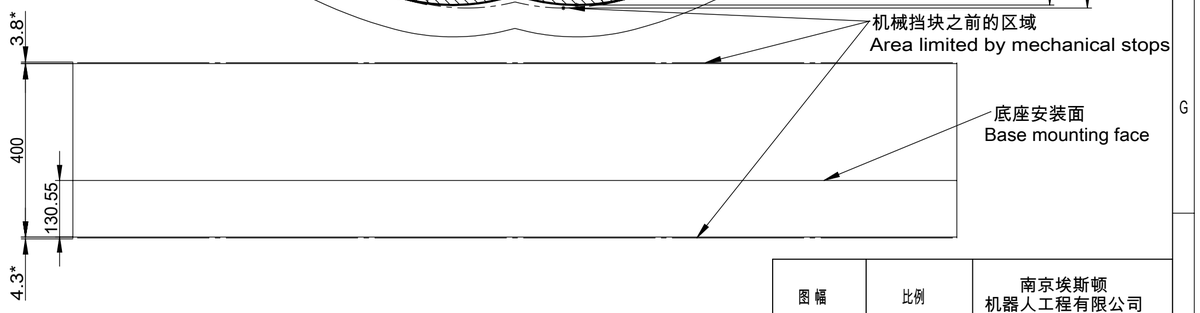

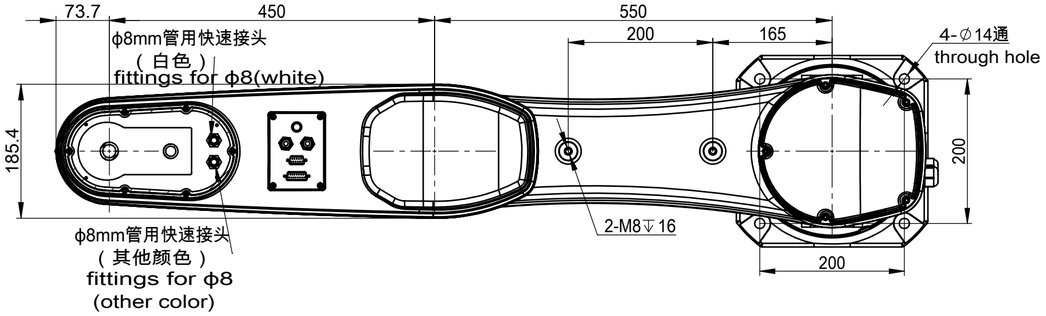

借通用件登记	
描图	
校描	
旧底图总号	
签字	
日期	

图幅	比例	南京埃斯顿 机器人工程有限公司
A2	1:6	运动空间及包络图
共 1 页	第 1 页	iER20-1000-SR-UNO